ミニプロジェクタ-　C－5

■製品概要

本機は、169g のコンパクトボディで 50lm の明るさを実現。当社ではポータブルクラス初の短焦点モデルです。

■製品仕様

（仕様および外観は、部品の変更や製造上の理由により予告なく変更することがあります。）

使用電力	AC100～240 V 50Hz／60Hz
消費電力	標準：14W　(バッテリー充電& MHL 充電) 静音：13W スタンバイ：0.015W
バッテリー駆動時間	満充電で最長 3 時間駆動 ※満充電に係る時間：3 時間
映像素子	0.3 型 DMD デバイス　（アスペクト比 4:3） 画素数：307200 画素　（640 ドット×480 ドット、VGA)
投写レンズ	投写距離 0.3-3m、31 型投写距離：1m、ズーム比：固定、フォーカス：手動 超高圧水銀ランプ　（出力標準：3W)
投写映像サイズ	10 型～93 型(0.3-3m)
光出力	50lm
周辺光量比	80％
コントラスト比	800 : 1
入力信号解像度	VGA
対応走査周波数	対応信号リストを参照
設置方法	三脚置き
映像信号	HDMI 入力： 　コンピューター接続時：VGA(640*480、720*480、800*480、720*576) MHL 入力： 　Android Smart Phone 接続時：VGA(640*480、720*480、720*576)
接続端子	HDMI：デジタル PC/デジタルビデオ入力 MHL：Android Smart Phone 入力 音声出力 x1
外装	樹脂成形品，アルミ板材
外形寸法	横幅 71mm　高さ 20mm,　奥行き 124mm（レンズを含む）
質量	約 169g
環境条件	使用環境：0℃～40℃　使用電源：DC 12V

付属品　● 充電器・・・1 個　●HDMI ケーブル（HDMI A-HDMI C）・・・1 個 ●MHL ケーブル（HDMI C-MicroUSB）・・・1 個 ●5～11 ピン・ジェンダー・・・1 個

■ 外形寸法図

（単位 mm）

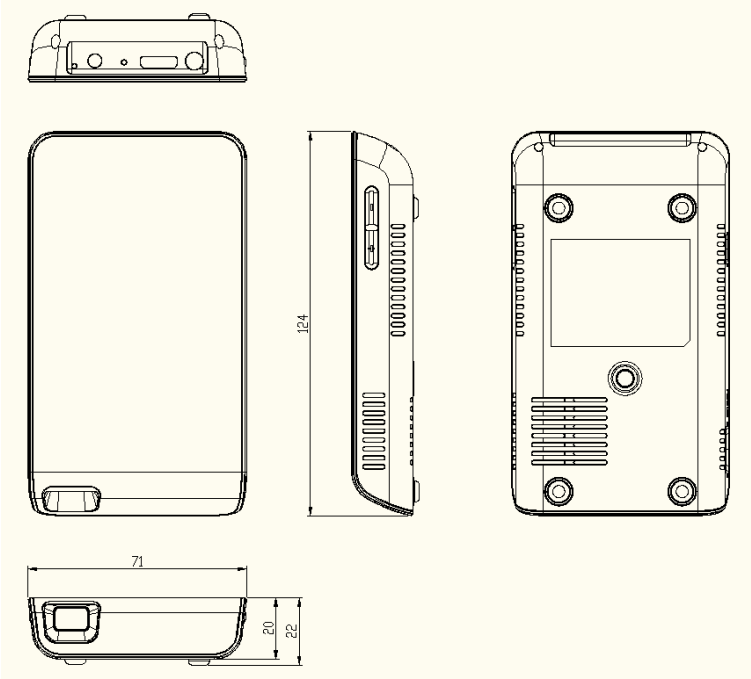

（注）この図面は正確な縮尺ではありません。

＜接続端子部＞

（単位 mm）

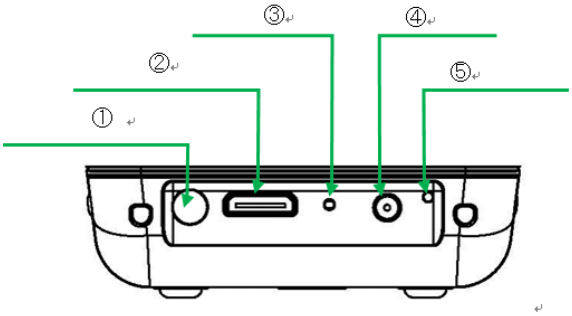

①	**AUDIO OUT**	オーディオ出力
②	**HDMI/MHL** 入力端子	**HDMI**入力
③	**Reset**	**HDMI**入力
④	充電器 入力端子	
⑤	充電 **LED** ランプ	

■ 各部名称

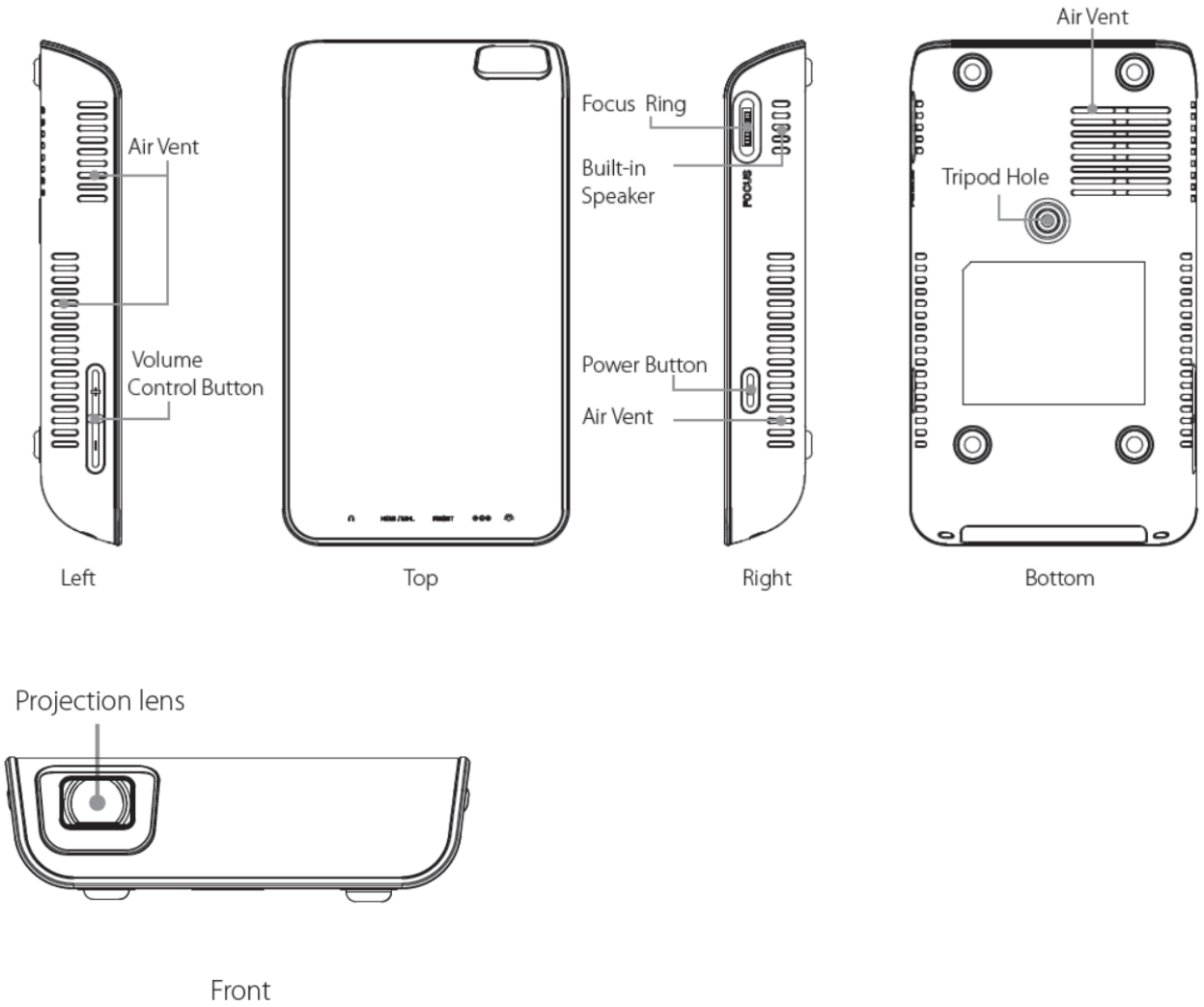
Air Vent
Volume
Control Button
Left
Top
Focus Ring
Built-in
Speaker
Power Button
Air Vent
Right
Air Vent
Tripod Hole
Bottom
Projection lens
Front

■ 投写距離一覧表

（単位：m）

映像サイズ（16：10）			
型	幅	高さ	投写距離
10	0.3	0.2	0.3
20	0.4	0.3	0.6
30	0.7	0.4	1.0
40	0.9	0.5	1.3
50	1.1	0.7	1.7
60	1.3	0.8	2.0
70	1.5	0.9	2.3
80	1.7	1.1	2.6
93	2.0	1.3	3.0